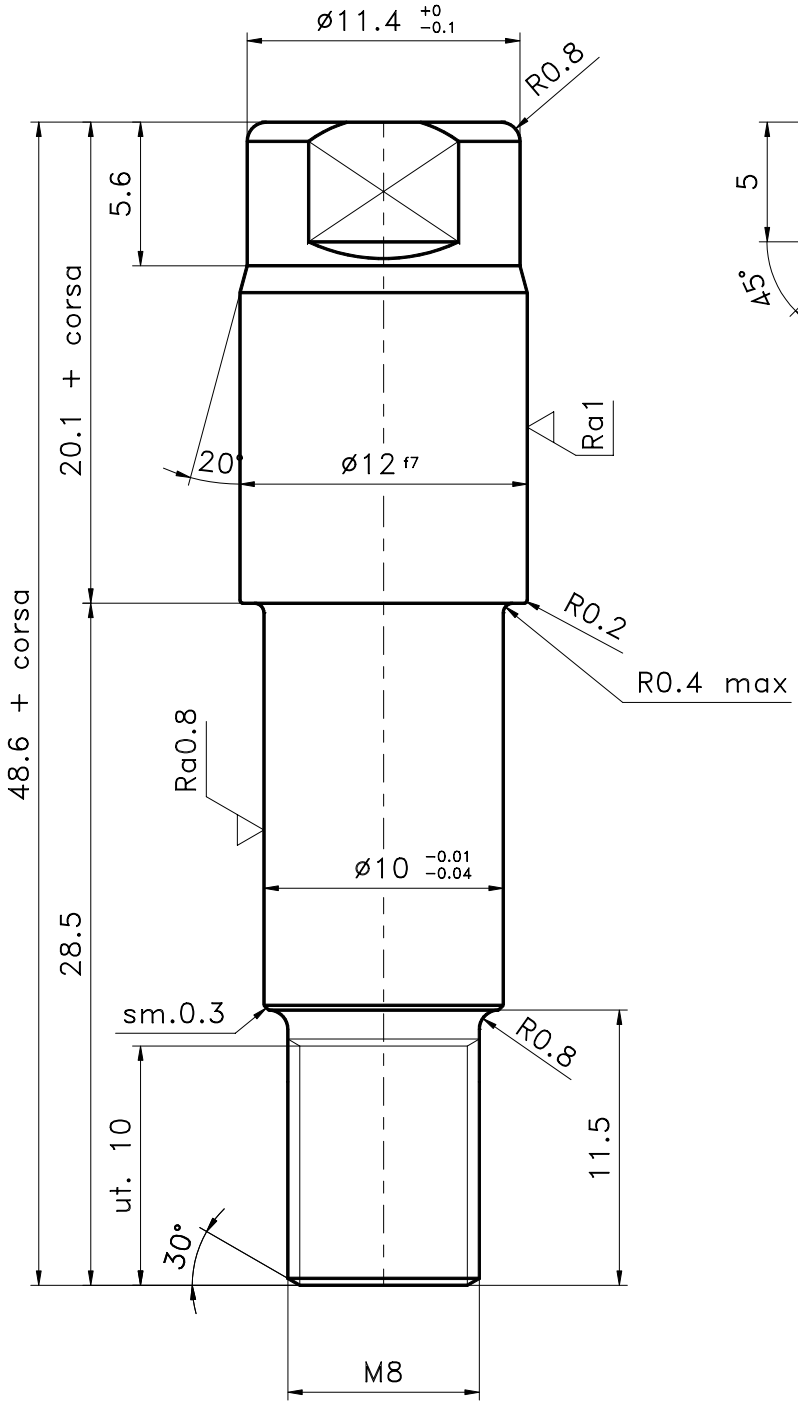

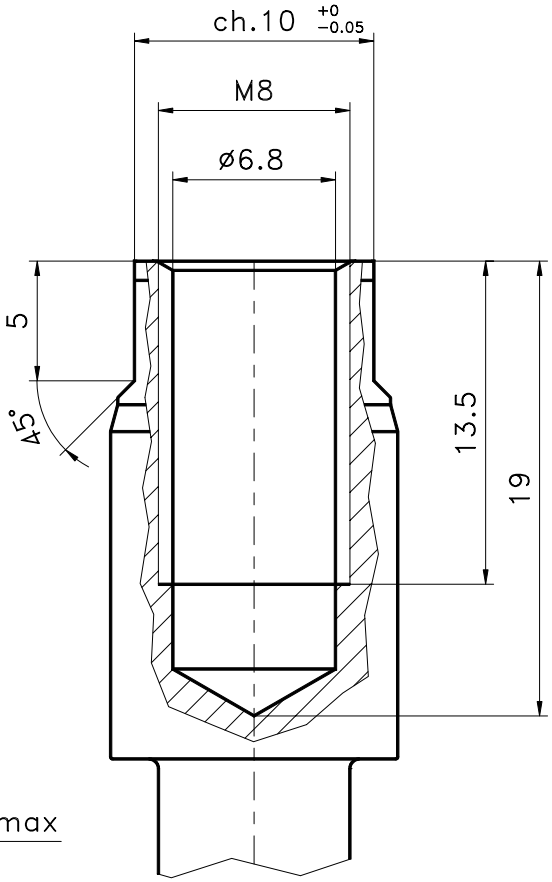

Superficie cromata
priva di ammaccature
e segni di altro genere.

Matertiale: ACCIAIO C45 CROMATO

STELO CB/COMPATTO D.40

scala 3:1

AZ Pneumatica S.r.l.

Via Kennedy, 26 – 20020 MISINTO (Mi) – Tel. 02-96328519 Fax 02-96720095
Email: azpneu@tin.it

dis. Silvio A.

data 06 SET 2003

N. DISEGNO 22.E01...

lunghezze – diametri			ang.	fil. GAS	fil. metr.		smussi non quotati	raggi non quot.
<30	30–70	>70			F	M		
±0.1	±0.15	±0.2	±1°	classe B	H9	h9	0.2–0.3x45°	R0.2–0.3

MODIFICHE

MODIF.	1	2	3	4	5	6	7	8	9	10

N.B. A termini di legge ci riserviamo la proprietà di codesto disegno con divieto di riprodurlo o di renderlo noto a terzi, senza nostra autorizzazione scritta.